IG500 型低温泵

一、 泵头（IG500）

1、 主要参数

1）抽速（L/S）

对 H_2O:　　29,000

对 N_2:　　10,000

对 H_2:　　18,000

对 A_r:　　8,400

2）最大通气量（Pa.L/S）

对 A_r:　　$1.1X10^3$

对 H_2:　　$5.0X10^2$

3）抽气容量（Pa.L）

对 A_r:　　$5.8X10^8$

对 H_2:　　$4.6X10^6$

4）降温时间 150 min

5）再生时间

完成再生时间：≤220 min

快速再生时间：≤90 min；

6）重量：约 125Kg 左右；

2、 增强功能

1） 具有快速和完全再生功能；

2） 智能的“自适应”技术

- 自动低温热载荷补偿
- 变频电机系统

3） 冷头一级具有精密控温功能，防过低温影响系统真空稳定性；

4） 全自动再生系统：自动保压检测、内置自动加热、脉冲充气、排废等功能；

5） 冷头可实现本地及远程启停；

6） 附多台泵状态显示及控制软件；

7） 安装方向：任意角度；

二、 氦压缩机（HC100W）

1、主要参数

1） 冷却方式：水冷；

2） 输入功率：7KW；

3） 电源制式：三相 380V，50Hz；

4） 冷却水用量： ≥6.0L/Min@23℃压力，0.1Mpa～0.5Mpa，水温 5℃～35℃；

5） 环境温度范围：5℃～35℃ ；

6） 安装角度：≤5°

7） 重量：114Kg。

8） 尺寸：625L×515W×579H（mm）

2、 增强功能

1） 具有缺水停机保护功能；

2） 具有过温先预警再停机保护功能；

3） 具有缺相停机保护功能；

4） 具有过载停机保护功能；

5） 具有欠氦警示功能；

6） 可实现本地与远程启停。

三、 主要附件

1）主要通信接口：RS485 通讯接口；

2）本地/手柄/远程监控可选；

3）远程操作软件；

4）吹扫阀；

5）粗抽阀；

6）真空规；

7）泄压阀。

四、外形接口图

131520

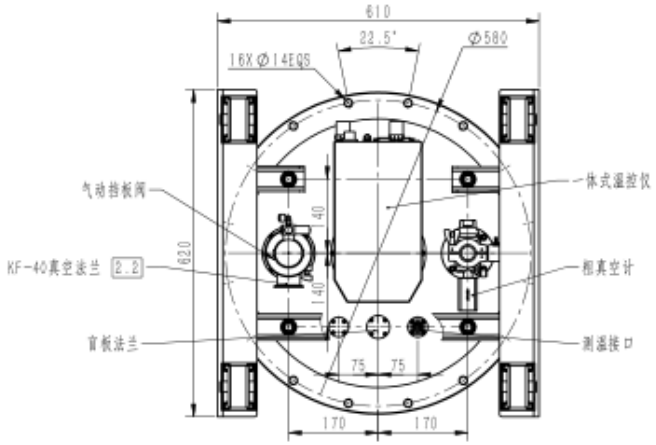

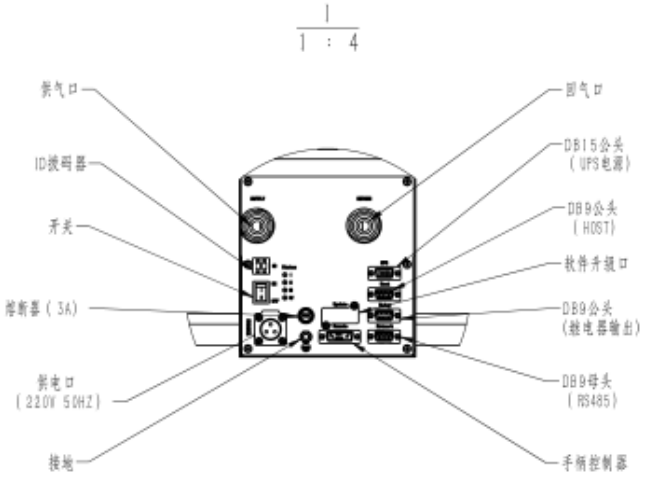

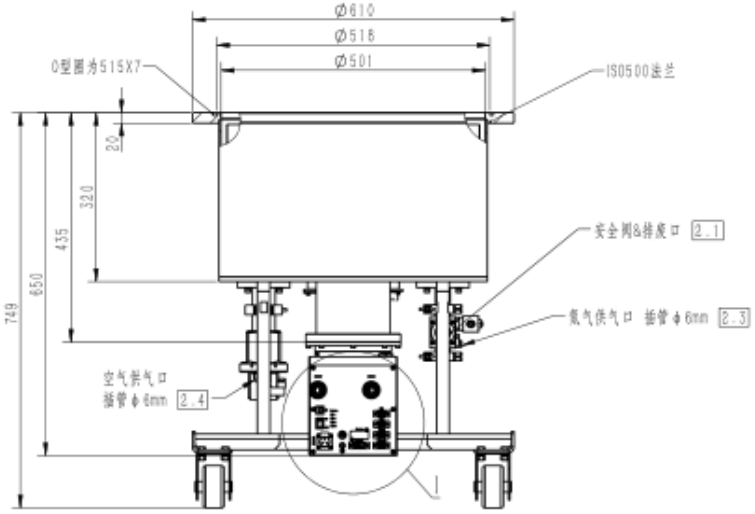

注:
1、材质：不锈钢真空壳体
2、多功能阀体:
2.1 安全阀&排废口：1/2"NPT内螺纹连接
2.2 高真空接口：ISO-KF-40法兰
2.3 氮气吹扫气接头：6mm管连接
供气压力：0.17Mpa Min 0.2Mpa Max
2.4 空气吹扫气接头：6mm管连接
供气压力：0.41Mpa Min 0.55Mpa Max
3、尺寸以毫米（mm）为单位，除非另有说明
4、供电：电压：220VAC
频率：50HZ
电流：<5A

标记	处数	分区	更改文件号	签名	年、月、日	装配体			BWOKAI
设 计			标准化			阶段标记	重量	比例	IG500真空泵接口图
校 对			审 定				24.496	1:8	131520
审 核						共 1 张	第 1 张		
工 艺			批 准						

图幅：A3